REV. 02

Comignoli in cemento
Chapeaux de cheminée en béton

3 elementi + 1 testa / 3 éléments + 1 tête

CODICE / CODE **COM4050**

Descrizione / *Description*

Dispositivo in conglomerato di cemento, che posto alla sommità di un camino singolo o collettivo, è atto alla dispersione dei prodotti della combustione in atmosfera. Sono idonei alla dispersione in atmosfera dei prodotti della combustione di combustibili solidi liquidi e gassosi.

Dispositif en conglomérat de ciment, placé au sommet d'une cheminée individuelle ou collective, destiné à assurer la dispersion des produits de la combustion dans l'atmosphère. Ils sont adaptés à la dispersion dans l'atmosphère des produits de la combustion de combustibles solides, liquides et gazeux.

Campo di impiego / *Champ d'application*

Edilizia residenziale / *Bâtiment résidentiel*

EDILBLOC

Vista frontale in sezione
Vue avant en coupe

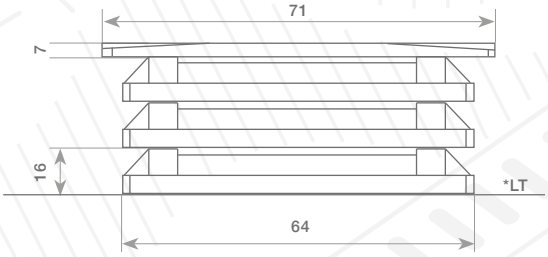

* linea di terra
* ligne de terre

Vista dall'alto
Vue de dessus

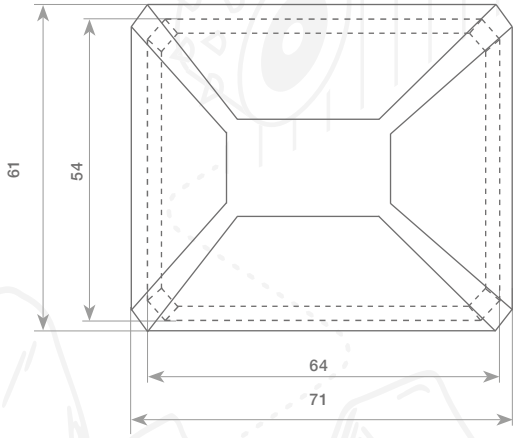

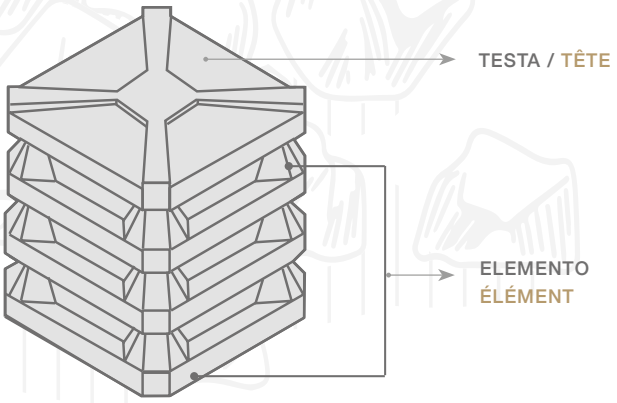

Dati tecnici
Données techniques

Codice / Code	**COM4050**
Descrizione / Description	Comignolo / Chapeaux de cheminée
Dimensioni interne camicia / Dimensions internes de la chemise	40 x 50 cm
Dimensioni esterne elemento / Dimensions extérieures de l'élément	54 x 64 H 16 cm
Dimensioni esterne testa / Dimensions extérieures de la tête	61 x 71 H 7 cm
Peso totale / Poids total	203 kg
Peso elemento / Poids de l'élément	40.6 kg
Peso testa / Poids de la tête	40.6 kg
Sezione utile di dispersione fumi / Section utile de dispersion des fumées	2387 cm^2
Conformazione comignolo / Conformation du chapeau de cheminée	3 + 1 elementi
Sezione utile di dispersione fumi (elemento singolo) / Section utile de dispersion des fumées (élément unique)	477 cm^2
Pezzi pallet / Pièces par palette	4
Peso pallet / Poids de la palette	812 kg
Colori / Couleurs	Grigio-Gris

DPI

In funzione dei rischi evidenziati saranno utilizzati obbligatoriamente i seguenti DPI, di cui è riportata la descrizione ed i riferimenti normativi:
En fonction des risques identifiés, les EPI suivants seront obligatoirement utilisés, dont la description et les références normatives sont indiquées:

Rischi evidenziati / Risques identifiés	DPI	Descrizione / Description	Rif. normativo / Référence normative
Punture, tagli ed abrasioni per contatto con le attrezzature Piqûres, coupures et abrasions dues au contact avec les équipements	Guanti di protezione Gants de protection 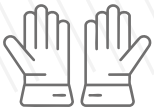	Guanti di protezione meccanica da utilizzare nei luoghi di lavoro caratterizzati dalla presenza di materiali e/o attrezzi che possono causare fenomeni di abrasione/taglio/perforazione delle mani Gants de protection mécanique à utiliser dans les lieux de travail caractérisés par la présence de matériaux et/ou d'outils pouvant causer des phénomènes d'abrasion/coupure/perforation des mains	Art 75 – 77 – 78, Allegato VIII - punti 3, 4 n.5 del D.lgs. n.81/08 come modificato dal D.lgs n.106/09 UNI EN 388 (2004) Guanti di protezione contro rischi meccanici Art. 75 – 77 – 78, Annexe VIII - points 3, 4 n.5 du décret législatif n.81/08 modifié par le décret législatif n.106/09 UNI EN 388 (2004) Gants de protection contre les risques mécaniques
Lesioni per contatto con le attrezzature Lésions dues au contact avec les équipements	Scarpe antifortunistiche Chaussures de sécurité 	Puntale rinforzato in acciaio contro schiacciamento/abrasioni/perforazione/ferite degli arti inferiori e suola antiscivolo e per salvaguardare la caviglia da distorsioni Embout renforcé en acier contre l'écrasement/abrasion/perforation/blessures des membres inférieurs et semelle antidérapante pour protéger la cheville contre les entorses	Art 75 – 77 – 78, Allegato VIII - punti 3, 4 n.6 del D.lgs. n.81/08 come modificato dal D.lgs n.106/09 UNI EN ISO 20344 (2008) Dispositivi di protezione individuale – Metodi di prova per calzature Art. 75 – 77 – 78, Annexe VIII - points 3, 4 n.6 du décret législatif n.81/08 modifié par le décret législatif n.106/09 UNI EN ISO 20344 (2008) Équipements de protection individuelle – Méthodes d'essai pour les chaussures
Urti, colpi, impatti e compressioni Chocs, coups, impacts et compressions	Casco protettivo Casque de protection 	Dispositivo utile a proteggere il lavoratore dal rischio di offesa al capo per caduta di materiale o per contatti con elementi pericolosi Dispositif utile pour protéger le travailleur du risque de blessures à la tête causées par la chute de matériaux ou par le contact avec des éléments dangereux	Art 75 – 77 – 78 , Allegato VIII - punti 3, 4 n.1 del D.lgs. n.81/08 come modificato dal D.lgs n.106/09 UNI EN 11114(2004) Dispositivi di protezione individuale. Elmetti di protezione. Guida per la selezione Art. 75 – 77 – 78, Annexe VIII - points 3, 4 n.1 du décret législatif n.81/08 modifié par le décret législatif n.106/09 UNI EN 11114(2004) Équipements de protection individuelle. Casques de protection. Guide pour la sélection
Inalazione di polveri e fibre Inhalation de poussières et de fibres	Facciale filtrante per polveri FFP2 Masque filtrant contre les poussières FFP2 	Mascherina per la protezione di polveri a media tossicità, fibre e aerosol a base acquosa di materiale particellare >= 0,02 micron. Masque de protection contre les poussières de toxicité moyenne, les fibres et les aérosols à base aqueuse de matériaux particulaires >= 0,02 micron	Art 75 – 77 – 78 , Allegato VIII-punto 3, 4 n.4 del D.lgs. n.81/08 come modificato dal D.lgs n.106/09 UNI EN 149 (2003) Apparecchi di protezione delle vie respiratorie - Semi-maschera filtrante contro particelle - Requisiti, prove, marcatura "Art. 75 – 77 – 78, Annexe VIII - point 3, 4 n.4 du décret législatif n.81/08 modifié par le décret législatif n.106/09 UNI EN 149 (2003) Appareils de protection des voies respiratoires - Demi-masque filtrant contre les particules - Exigences, essais, marquage
Protezione acustica Protection acoustique	Tappi o cuffie antirumore Bouchons d'oreillesou casques anti-bruit 	Cuffie o tappi da indossare dove il rumore può superare i limiti di sicurezza per l'udito Casques ou bouchons à porter là où le bruit peut dépasser les limites de sécurité pour l'audition	Art 187, Allegato XXXVIII UNI EN 352-1 / UNI EN 352-2 / UNI 10858 Apparecchi di protezione acustica Art 187, Annexe XXXVIII UNI EN 352-1 / UNI EN 352-2 / UNI 10858 Appareils de protection acoustique

Sostanze pericolose
Substance dangereuses

Nella fase di lavoro oggetto della valutazione gli operatori vengono esposti a:
- Malte e conglomerati
- Polvere
- Gas di scarico provenienti dalle macchine operatrici

Pendant cette phase de travail, les opérateurs peuvent être exposés à :
- Mortiers et bétons
- Poussières
- Gaz d'échappement provenant des engins de chantier
- Gas di scarico provenienti dalle macchine operatrici

Valutazione e Classificazione dei Rischi Évaluation et Classification des Risques	
Inalazione di polveri e fibre Inhalation de poussières et de fibres	Possibile Possible
Movimentazione manuale dei carichi Manutention manuelle des charges	Possibile Possible
Punture, tagli e abrasioni Piqûres, coupures et abrasions	Possibile Possible
Urti, colpi, impatti e compressioni Chocs, coups, impacts et compressions	Possibile Possible
Rumore Bruit	Possibile Possible