REV. 02

Camicia / Chemise

15 X 30 X H 25

CODICE / CODE **CANNA1530**

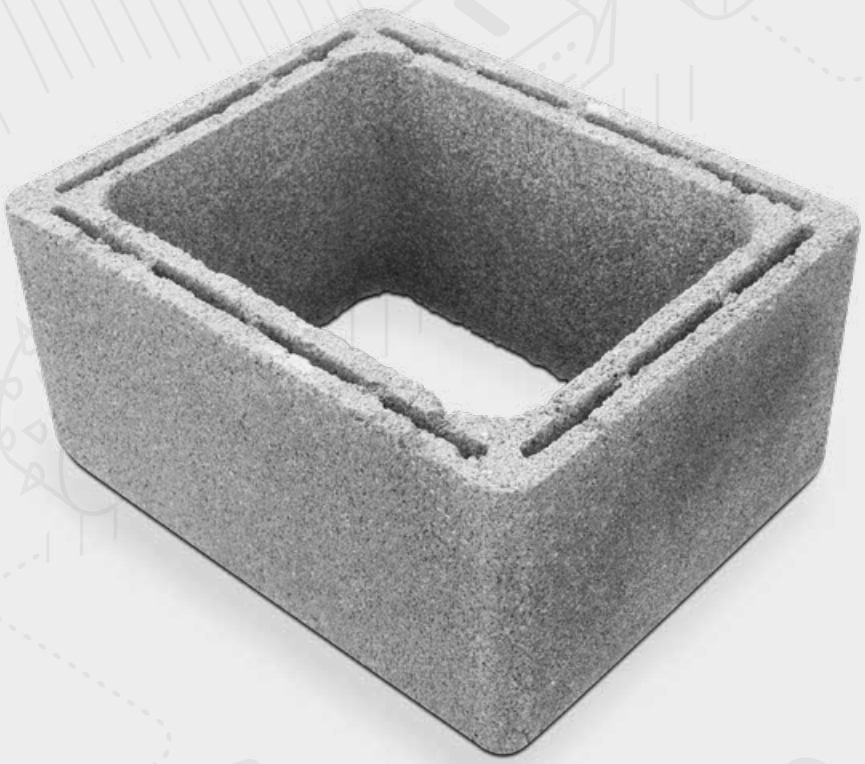

Descrizione / *Description*

Elementi modulari in cemento utilizzati per costruire o rivestire la canna fumaria di un camino o di una stufa. Formano la struttura portante della canna fumaria, proteggono la muratura esterna da calore, fumo e condense acide, garantiscono la sezione interna regolare, favorendo un buon tiraggio, rendono più veloce la costruzione rispetto alle canne realizzate in mattoni.

Éléments modulaires en béton utilisés pour construire ou revêtir le conduit de fumée d'une cheminée ou d'un poêle. Ils constituent la structure porteuse du conduit, protègent la maçonnerie extérieure de la chaleur, de la fumée et des condensats acides, garantissent une section intérieure régulière favorisant un bon tirage, et permettent une construction plus rapide que les conduits réalisés en briques.

Campo di impiego / *Champ d'application*

Camini a legna e a pellet, stufe

Cheminées à bois et à pellets, poêles

EDILBLOC

Vista frontale in sezione
Vue avant en coupe

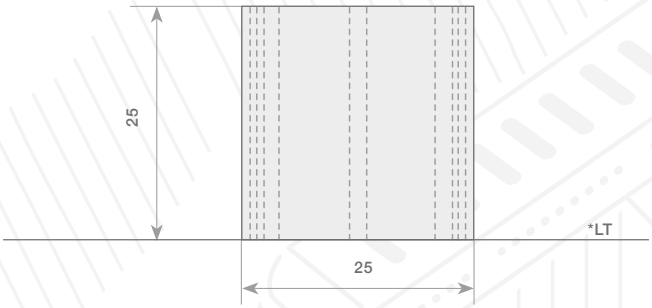

* linea di terra
* ligne de terre

Vista dall'alto
Vue de dessus

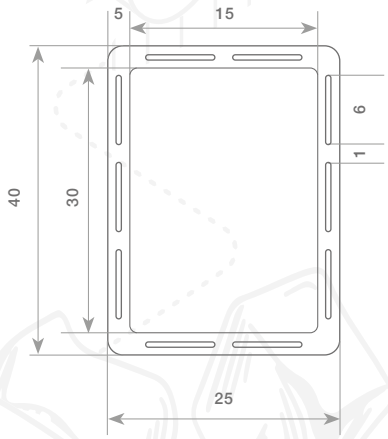

Dati tecnici
Données techniques

Codice / Code	**CANNA1530**
Descrizione / Description	Camicia / Chemise
Dimensioni interne / Dimensions internes	15 x 30 cm
Dimensioni esterne / Dimensions exterieur	25 x 40 cm
Altezza / Hauteur	25 cm
Spessore pareti / Épaisseur de paroi	5 cm
Tolleranza / Tolérance	± 1.5 %
Peso kg / Poids kg	76 kg
Pallet / Palette	12 ML
Colori / Couleurs	Grigio-Gris
Marcatura CE / Marquage CE	89/106/CEE
Norma di riferimento / Norme de référence	EN 12446

Certificazioni
Certifications

CE
EN 12446

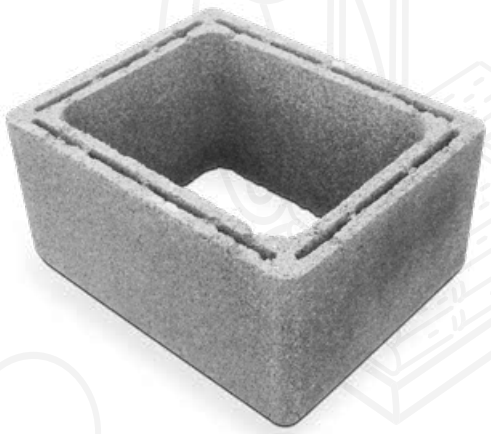

SCHEDA DI SICUREZZA

In funzione dei rischi evidenziati saranno utilizzati obbligatoriamente i seguenti DPI, di cui è riportata la descrizione ed i riferimenti normativi:
En fonction des risques identifiés, les EPI suivants seront obligatoirement utilisés, dont la description et les références normatives sont indiquées:

Rischi evidenziati / Risques identifiés	DPI	Descrizione / Description	Rif. normativo / Référence normative
Punture, tagli ed abrasioni per contatto con le attrezzature Piqûres, coupures et abrasions dues au contact avec les équipements	Guanti di protezione Gants de protection 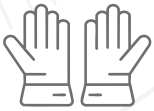	Guanti di protezione meccanica da utilizzare nei luoghi di lavoro caratterizzati dalla presenza di materiali e/o attrezzi che possono causare fenomeni di abrasione/taglio/ perforazione delle mani Gants de protection mécanique à utiliser dans les lieux de travail caractérisés par la présence de matériaux et/ou d'outils pouvant causer des phénomènes d'abrasion/coupure/ perforation des mains	Art 75 – 77 – 78, Allegato VIII - punti 3, 4 n.5 del D.lgs. n.81/08 come modificato dal D.lgs n.106/09 UNI EN 388 (2004) Guanti di protezione contro rischi meccanici Art. 75 – 77 – 78, Annexe VIII - points 3, 4 n.5 du décret législatif n.81/08 modifié par le décret législatif n.106/09 UNI EN 388 (2004) Gants de protection contre les risques mécaniques
Lesioni per contatto con le attrezzature Lésions dues au contact avec les équipements	Scarpe antifortunistiche Chaussures de sécurité 	Puntale rinforzato in acciaio contro schiacciamento/ abrasioni/perforazione/ferite degli arti inferiori e suola antiscivolo e per salvaguardare la caviglia da distorsioni Embout renforcé en acier contre l'écrasement/abrasion/ perforation/blessures des membres inférieurs et semelle antidérapante pour protéger la cheville contre les entorses	Art 75 – 77 – 78, Allegato VIII - punti 3, 4 n.6 del D.lgs. n.81/08 come modificato dal D.lgs n.106/09 UNI EN ISO 20344 (2008) Dispositivi di protezione individuale – Metodi di prova per calzature Art. 75 – 77 – 78, Annexe VIII - points 3, 4 n.6 du décret législatif n.81/08 modifié par le décret législatif n.106/09 UNI EN ISO 20344 (2008) Équipements de protection individuelle – Méthodes d'essai pour les chaussures
Urti, colpi, impatti e compressioni Chocs, coups, impacts et compressions	Casco protettivo Casque de protection 	Dispositivo utile a proteggere il lavoratore dal rischio di offesa al capo per caduta di materiale o per contatti con elementi pericolosi Dispositif utile pour protéger le travailleur du risque de blessures à la tête causées par la chute de matériaux ou par le contact avec des éléments dangereux	Art 75 – 77 – 78 , Allegato VIII - punti 3, 4 n.1 del D.lgs. n.81/08 come modificato dal D.lgs n.106/09 UNI EN 11114(2004) Dispositivi di protezione individuale. Elmetti di protezione. Guida per la selezione Art. 75 – 77 – 78, Annexe VIII - points 3, 4 n.1 du décret législatif n.81/08 modifié par le décret législatif n.106/09 UNI EN 11114(2004) Équipements de protection individuelle. Casques de protection. Guide pour la sélection
Inalazione di polveri e fibre Inhalation de poussières et de fibres	Facciale filtrante per polveri FFP2 Masque filtrant contre les poussières FFP2 	Mascherina per la protezione di polveri a media tossicità, fibre e aerosol a base acquosa di materiale particellare >= 0,02 micron. Masque de protection contre les poussières de toxicité moyenne, les fibres et les aérosols à base aqueuse de matériaux particulaires >= 0,02 micron	Art 75 – 77 – 78 , Allegato VIII-punto 3, 4 n.4 del D.lgs. n.81/08 come modificato dal D.lgs n.106/09 UNI EN 149 (2003) Apparecchi di protezione delle vie respiratorie - Semi-maschera filtrante contro particelle - Requisiti, prove, marcatura "Art. 75 – 77 – 78, Annexe VIII - point 3, 4 n.4 du décret législatif n.81/08 modifié par le décret législatif n.106/09 UNI EN 149 (2003) Appareils de protection des voies respiratoires - Demi-masque filtrant contre les particules - Exigences, essais, marquage
Protezione acustica Protection acoustique	Tappi o cuffie antirumore Bouchons d'oreillesou casques anti-bruit 	Cuffie o tappi da indossare dove il rumore può superare i limiti di sicurezza per l'udito Casques ou bouchons à porter là où le bruit peut dépasser les limites de sécurité pour l'audition	Art 187, Allegato XXXVIII UNI EN 352-1 / UNI EN 352-2 / UNI 10858 Apparecchi di protezione acustica Art 187, Annexe XXXVIII UNI EN 352-1 / UNI EN 352-2 / UNI 10858 Appareils de protection acoustique

Istruzioni di carico, scarico e movimentazione a pagina 5 e 7
Instructions de chargement, de déchargement et de manutention aux pages 5 et 7

I manufatti in calcestruzzo induriti non presentano rischi per la salute dell'uomo poiché si tratta di materiale inerte e stabilizzato.
Les produits en béton durci ne présentent aucun risque pour la santé humaine car ce sont des matériaux inertes et stabilisés.

Valutazione e Classificazione dei Rischi Évaluation et Classification des Risques	
Movimentazione manuale dei carichi Manutention manuelle des charges	Possibile Possible
Urti, colpi, impatti e compressioni Chocs, coups, impacts et compressions	Possibile Possible
Rumore Bruit	Possibile Possible