REV. 02

# Dissuasore a campana / Borne en cloche

## Ø 50 x 80 h cm

CODICE / CODE **300**

**Descrizione / *Description***

Dissuasori a campana in cemento sono elementi di arredo urbano progettati per: limitare o impedire l'accesso dei veicoli a determinate aree, proteggere pedoni, edifici e infrastrutture, organizzare parcheggi e spazi pubblici. La loro forma "a campana" offre una maggiore stabilità e resistenza agli urti.

*Les bornes en forme de cloche en béton sont des éléments de mobilier urbain conçus pour: limiter ou empêcher l'accès des véhicules à certaines zones, protéger les piétons, les bâtiments et les infrastructures, organiser les parkings et les espaces publics. Leur forme en "cloche" offre une plus grande stabilité et une meilleure résistance aux chocs.*

**Campo di impiego / *Champ d'application***

Controllo degli accessi, sicurezza urbana, gestione del traffico, organizzazione degli spazi pubblici.

*Contrôle des accès, sécurité urbaine, gestion du trafic, organisation des espaces publics.*

EDILBLOC

Vista frontale in sezione
Vue avant en coupe

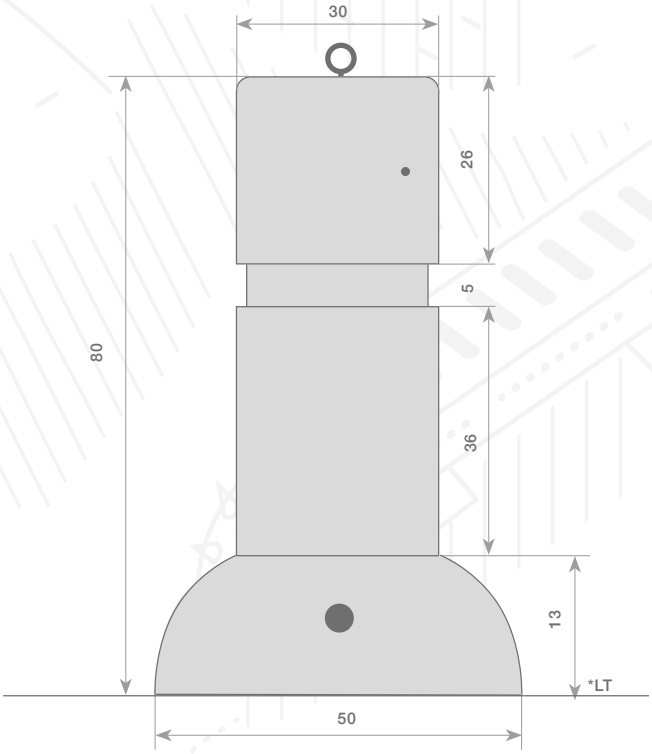


* linea di terra
* ligne de terre

# Dati tecnici
## Données techniques

| | |
|---|---|
| Codice / Code | **300** |
| Descrizione / Description | Dissuasore / Borne |
| Diametro inferiore / Diamètre inférieur | Ø 50 cm |
| Diametro superiore / Diamètre supérieur | Ø 30 cm |
| Altezza / Hauteur | 80 cm |
| Tolleranza / Tolérance | ± 1.5 % |
| Peso kg / Poids kg | 175 kg |
| Colori / Couleurs | Grigio-Gris |

**Note**

Il golfare serve solamente come passacatena e no per il sollevamento.

L'anneau sert uniquement de passe-chaîne et non pour le levage.

Su ordinazione è possibile averlo anche con foro Ø 60 mm
Sur commande, il est également possible de l'avoir avec un alésage Ø 60 mm.

Vista dall'alto
Vue de dessus

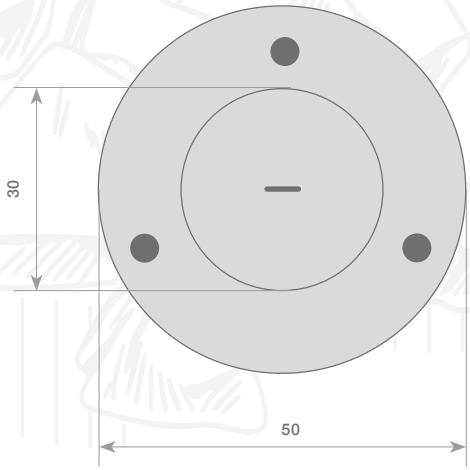

Prodotto commercializzato / Produit commercialisé

# DPI

**In funzione dei rischi evidenziati saranno utilizzati obbligatoriamente i seguenti DPI, di cui è riportata la descrizione ed i riferimenti normativi:**
**En fonction des risques identifiés, les EPI suivants seront obligatoirement utilisés, dont la description et les références normatives sont indiquées:**

| Rischi evidenziati / Risques identifiés | DPI | Descrizione / Description | Rif. normativo / Référence normative |
|---|---|---|---|
| Punture, tagli ed abrasioni per contatto con le attrezzature<br><br>Piqûres, coupures et abrasions dues au contact avec les équipements | Guanti di protezione<br>Gants de protection<br> 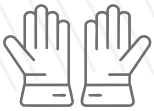 | Guanti di protezione meccanica da utilizzare nei luoghi di lavoro caratterizzati dalla presenza di materiali e/o attrezzi che possono causare fenomeni di abrasione/taglio/perforazione delle mani<br><br>Gants de protection mécanique à utiliser dans les lieux de travail caractérisés par la présence de matériaux et/ou d'outils pouvant causer des phénomènes d'abrasion/coupure/perforation des mains | Art 75 – 77 – 78, Allegato VIII - punti 3, 4 n.5 del D.lgs. n.81/08 come modificato dal D.lgs n.106/09 UNI EN 388 (2004)<br>Guanti di protezione contro rischi meccanici<br>Art. 75 – 77 – 78, Annexe VIII - points 3, 4 n.5 du décret législatif n.81/08 modifié par le décret législatif n.106/09 UNI EN 388 (2004) Gants de protection contre les risques mécaniques |
| Lesioni per contatto con le attrezzature<br><br>Lésions dues au contact avec les équipements | Scarpe antifortunistiche<br>Chaussures de sécurité<br> | Puntale rinforzato in acciaio contro schiacciamento/abrasioni/perforazione/ferite degli arti inferiori e suola antiscivolo e per salvaguardare la caviglia da distorsioni<br><br>Embout renforcé en acier contre l'écrasement/abrasion/perforation/blessures des membres inférieurs et semelle antidérapante pour protéger la cheville contre les entorses | Art 75 – 77 – 78, Allegato VIII - punti 3, 4 n.6 del D.lgs. n.81/08 come modificato dal D.lgs n.106/09 UNI EN ISO 20344 (2008) Dispositivi di protezione individuale – Metodi di prova per calzature<br>Art. 75 – 77 – 78, Annexe VIII - points 3, 4 n.6 du décret législatif n.81/08 modifié par le décret législatif n.106/09 UNI EN ISO 20344 (2008) Équipements de protection individuelle – Méthodes d'essai pour les chaussures |
| Urti, colpi, impatti e compressioni<br><br>Chocs, coups, impacts et compressions | Casco protettivo<br>Casque de protection<br> | Dispositivo utile a proteggere il lavoratore dal rischio di offesa al capo per caduta di materiale o per contatti con elementi pericolosi<br><br>Dispositif utile pour protéger le travailleur du risque de blessures à la tête causées par la chute de matériaux ou par le contact avec des éléments dangereux | Art 75 – 77 – 78 , Allegato VIII - punti 3, 4 n.1 del D.lgs. n.81/08 come modificato dal D.lgs n.106/09 UNI EN 11114(2004)<br>Dispositivi di protezione individuale. Elmetti di protezione. Guida per la selezione<br>Art. 75 – 77 – 78, Annexe VIII - points 3, 4 n.1 du décret législatif n.81/08 modifié par le décret législatif n.106/09 UNI EN 11114(2004) Équipements de protection individuelle. Casques de protection. Guide pour la sélection |
| Inalazione di polveri e fibre<br><br>Inhalation de poussières et de fibres | Facciale filtrante per polveri FFP2<br>Masque filtrant contre les poussières FFP2<br> | Mascherina per la protezione di polveri a media tossicità, fibre e aerosol a base acquosa di materiale particellare >= 0,02 micron.<br><br>Masque de protection contre les poussières de toxicité moyenne, les fibres et les aérosols à base aqueuse de matériaux particulaires >= 0,02 micron | Art 75 – 77 – 78 , Allegato VIII-punto 3, 4 n.4 del D.lgs. n.81/08 come modificato dal D.lgs n.106/09 UNI EN 149 (2003)<br>Apparecchi di protezione delle vie respiratorie - Semi-maschera filtrante contro particelle - Requisiti, prove, marcatura<br>"Art. 75 – 77 – 78, Annexe VIII - point 3, 4 n.4 du décret législatif n.81/08 modifié par le décret législatif n.106/09 UNI EN 149 (2003) Appareils de protection des voies respiratoires - Demi-masque filtrant contre les particules - Exigences, essais, marquage |
| Protezione acustica<br><br>Protection acoustique | Tappi o cuffie antirumore<br>Bouchons d'oreillesou casques anti-bruit<br> | Cuffie o tappi da indossare dove il rumore può superare i limiti di sicurezza per l'udito<br><br>Casques ou bouchons à porter là où le bruit peut dépasser les limites de sécurité pour l'audition | Art 187, Allegato XXXVIII<br>UNI EN 352-1 / UNI EN 352-2 / UNI 10858<br>Apparecchi di protezione acustica<br>Art 187, Annexe XXXVIII<br>UNI EN 352-1 / UNI EN 352-2 / UNI 10858<br>Appareils de protection acoustique |

# Sostanze pericolose
## Substance dangereuses

Nella fase di lavoro oggetto della valutazione gli operatori vengono esposti a:
- Malte e conglomerati
- Polvere
- Gas di scarico provenienti dalle macchine operatrici

Pendant cette phase de travail, les opérateurs peuvent être exposés à:
- Mortiers et bétons
- Poussières
- Gaz d'échappement provenant des engins de chantier
- Gas di scarico provenienti dalle macchine operatrici

| Valutazione e Classificazione dei Rischi<br>Évaluation et Classification des Risques | |
|---|---|
| Inalazione di polveri e fibre<br>Inhalation de poussières et de fibres | Possibile<br>Possible |
| Movimentazione manuale dei carichi<br>Manutention manuelle des charges | Possibile<br>Possible |
| Punture, tagli e abrasioni<br>Piqûres, coupures et abrasions | Possibile<br>Possible |
| Urti, colpi, impatti e compressioni<br>Chocs, coups, impacts et compressions | Possibile<br>Possible |
| Rumore<br>Bruit | Possibile<br>Possible |